2. 運営・教育研究組織

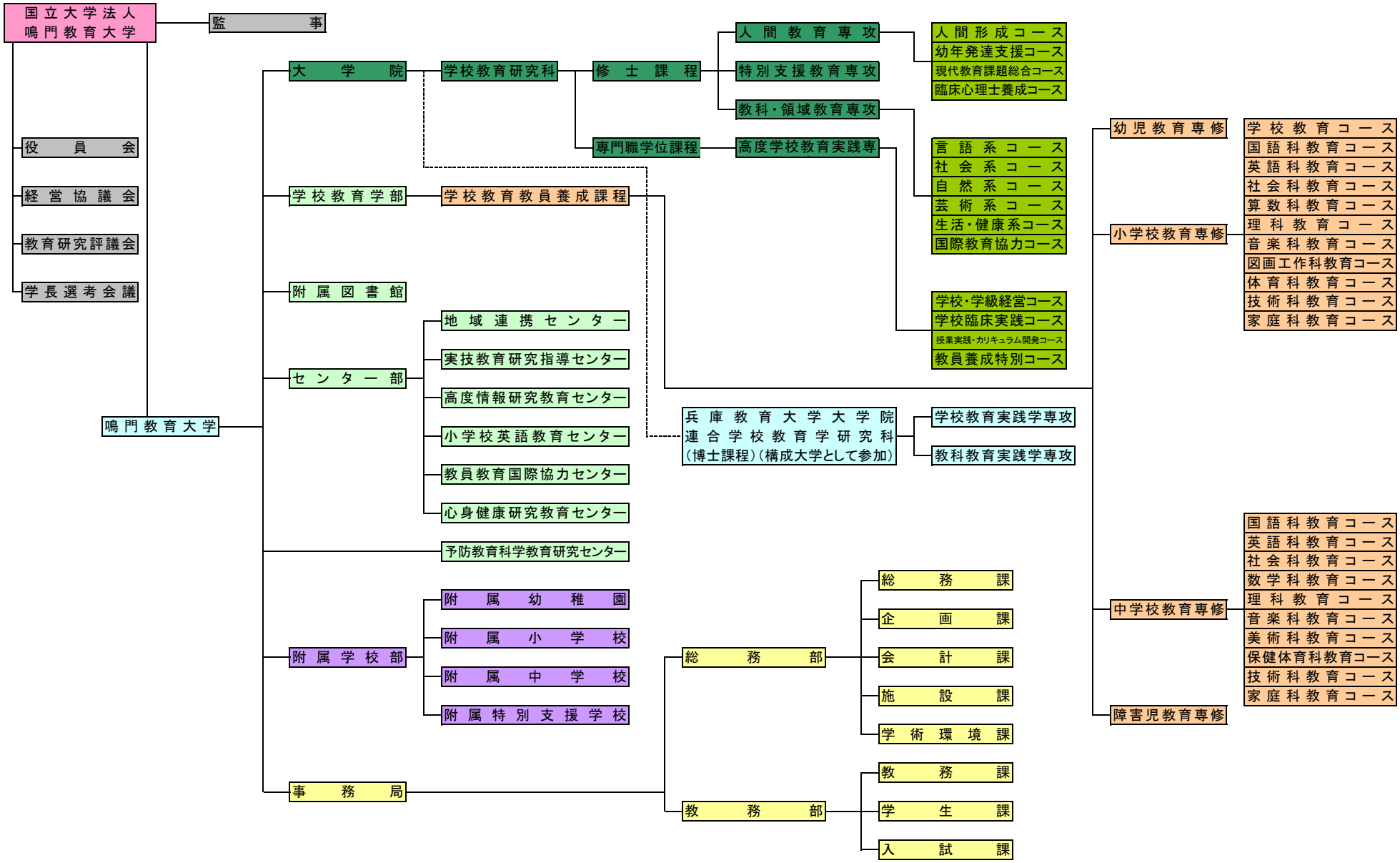
国立大学法人
鳴門教育大学
監事
役員会
経営協議会
教育研究評議会
学長選考会議
鳴門教育大学
大学院
学校教育研究科
修士課程
人間教育専攻
人間形成コース
幼年発達支援コース
現代教育課題総合コース
臨床心理士養成コース
特別支援教育専攻
教科・領域教育専攻
言語系コース
社会系コース
自然系コース
芸術系コース
生活・健康系コース
国際教育協力コース
専門職学位課程
高度学校教育実践専
学校・学級経営コース
学校臨床実践コース
授業実践・カリキュラム開発コース
教員養成特別コース
学校教育学部
学校教育教員養成課程
幼児教育専修
小学校教育専修
学校教育コース
国語科教育コース
英語科教育コース
社会科教育コース
算数科教育コース
理科教育コース
音楽科教育コース
図画工作科教育コース
体育科教育コース
技術科教育コース
家庭科教育コース
中学校教育専修
国語科教育コース
英語科教育コース
社会科教育コース
数学科教育コース
理科教育コース
音楽科教育コース
美術科教育コース
保健体育科教育コース
技術科教育コース
家庭科教育コース
障害児教育専修
附属図書館
センター部
地域連携センター
実技教育研究指導センター
高度情報研究教育センター
小学校英語教育センター
教員教育国際協力センター
心身健康研究教育センター
兵庫教育大学大学院
連合学校教育学研究科
（博士課程）（構成大学として参加）
学校教育実践学専攻
教科教育実践学専攻
予防教育科学教育研究センター
附属学校部
附属幼稚園
附属小学校
附属中学校
附属特別支援学校
事務局
総務部
総務課
企画課
会計課
施設課
学術環境課
教務部
教務課
学生課
入試課